Im Angebot sind derzeit:

- Zinkenversteller, wellengeführt von 2.000kg bis 16.000kg
- Drehgeräte für Traglasten bis 18.000kg
- Schaufeln
- Dorne
- Vorschubgabelträger
- Langguttraversen
- Gabelverlängerungen
- Kranauslege
- Schneeschieber
- Klammern
- Klammergabeln
- Ballenklammer/Zelluloseklammer für 1.400 bis 7.000 kg Traglast
- Palettenwendeklammern und Gitterboxenentleergeräte
- u.v.m.

Reparatur eigener und der von SHB/LEWA gefertigter Produkte ist eine Selbstverständlichkeit. „Wir haben sämtliche Garantieverpflichtungen von SHB übernommen. Unsere Kunden können auf eine reibungslose Fortführung der Geschäftsbeziehung und Ersatzteilversorgung vertrauen", so Stehling. Umbauten und Überholungen sind schon heute an der Tagesordnung. Parallel zu diesen Aktivitäten läuft der Aufbau eines Miet- und Vorführparks.

„Verkauft wird nur über den Staplerfachhandel. Gemeinsam besuchen wir gerne den Endkunden, um dort die für den Endnutzer passende Lösungen zu erarbeiten", betont Stehling. Das ist auch notwendig, denn die Kunden der SHler haben Sonderwünsche, müssen feuerflüssige Massen bewegen und arbeiten oftmals unter sehr rauen Bedingungen im Dreischichtbetrieb. Da geht dann Solidität oft vor filigraner Bauweise.

Bilder: STW/SH

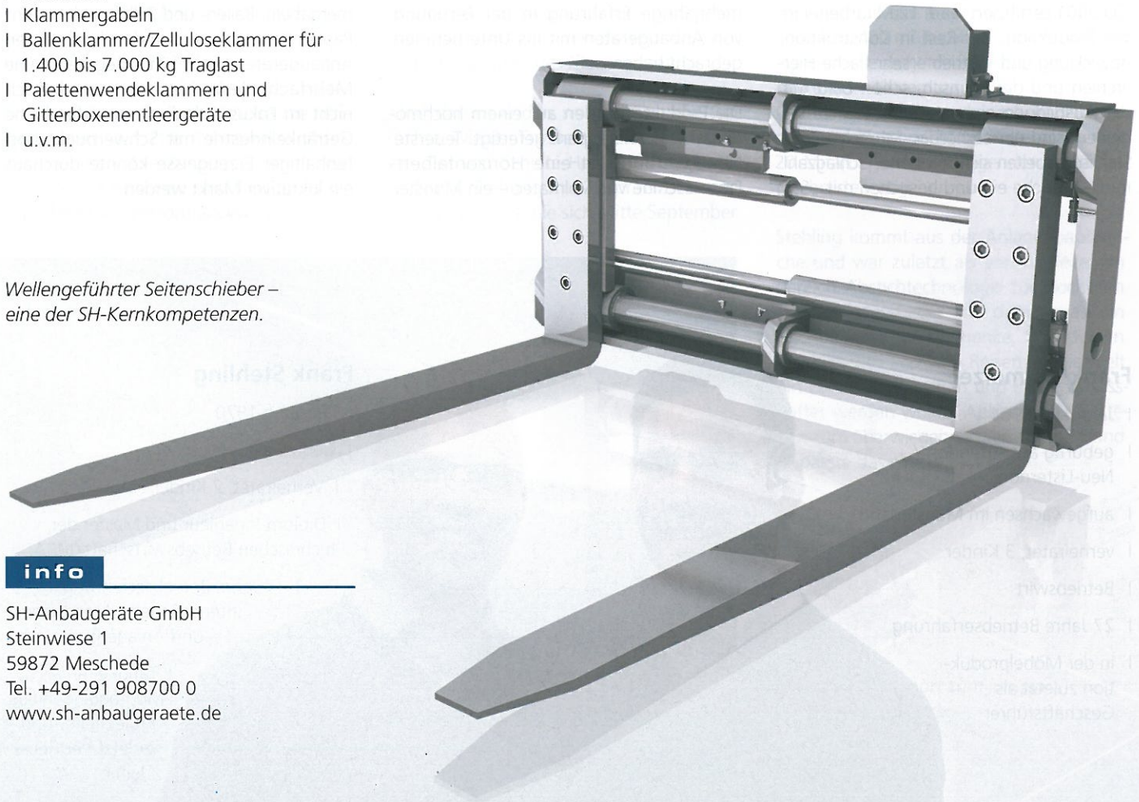

Wellengeführter Seitenschieber – eine der SH-Kernkompetenzen.

info

SH-Anbaugeräte GmbH
Steinwiese 1
59872 Meschede
Tel. +49-291 908700 0
www.sh-anbaugeraete.de

Neues aus dem Clone-Department

Eine Mischung aus Kalmar, Hyster und Hyundai ist der CLG2160H von Luigong. Leider verhindert der Cummins QSB6.7 mit Euro II einen Verkauf in Deutschland – aber das eher wohlproportionierte Gerät aus China hebt 16.000 kg bei 600 mm LSP, hier wären 900 und 1.200 mm ebenfalls überaus wichtig – aber das ist in Fernost auf der Prioritätenliste nicht sonderlich weit oben. 5.374 mm Radstand, 2.000 mm Gerätebreite und eine Bauhöhe mit eingefahrenem Duplexmast von 3.879 mm zeigen, wie genau man die Europäer kopiert hat. 26 km unbeladen ist der 19,7 t schwere Frontstapler unterwegs. Der Gabelträger nach ISO III kann mit dem serienmäßigen Duplexmast auf 4.000 mm Hubhöhe angehoben werden. Das technisch eher unauffällige Wandlergerät wird in Europa nur sehr verhalten angeboten. In Almere unterhält Luigong ein europäisches Headquarter, das laut Marketingleiter Sander Gesink mit dem Aufbau eines Händlernetzes, vorrangig für Baumaschinen, befasst ist.

Geräte wie dieses zeigen, wie sehr zumindest optisch und auch von den Abmessungen her Maschinen auf den Markt gebracht werden, die speziell für europäische Bedürfnisse, zumindest was Kabine und Details angeht, ausgelegt werden.

Über Qualität, Service und Dokumentation sagen die nackten Zahlen freilich wenig.

info

Bild: Hersteller

www.luigong.com

Treibgas: Clip-On-Anschluss beschleunigt den Flaschenwechsel

Neu ist das Anschluss-System, das sich bereits bei den extra leichten Gasolitedrive-Treibgasflaschen bewährt hat. Es ist jetzt auch für die klassische 11-kg-Flasche verfügbar. Es gestaltet nach Herstellerangabe den Flaschentausch wesentlich komfortabler und beschleunigt ihn.
Das Clip-On-System besteht aus einem am Gabelstapler befestigten Anschlussstück sowie einem Flaschenventil mit zusätzlichem Gas-Stopp als Gegenstück, mit dem das Ausströmen von Gas, und zwar selbst bei unsachgemäßer Handhabung, zuverlässig verhindert wird. Auf diese Weise gelingt das Anschließen der Flasche sehr schnell, völlig reibungslos und ohne Werkzeugeinsatz. Auch das lästige Schrauben entfällt dabei. Mit einem einzigen Handgriff wird das Anschlussstück einfach nur auf den Clip-On-Adapter gesetzt. Das neuartige Anschluss-System verfügt über einen integrierten Filtereinsatz, der eventuell vorhandene Schmutzpartikel aus dem Gas filtern und damit Motorstörungen sowie kostenintensive Reparaturen verhindern kann. All das sind handfeste Vorteile, die sich schon nach kurzer Zeit rechnen.

Bild: Rheingas

info

www.rheingas.de